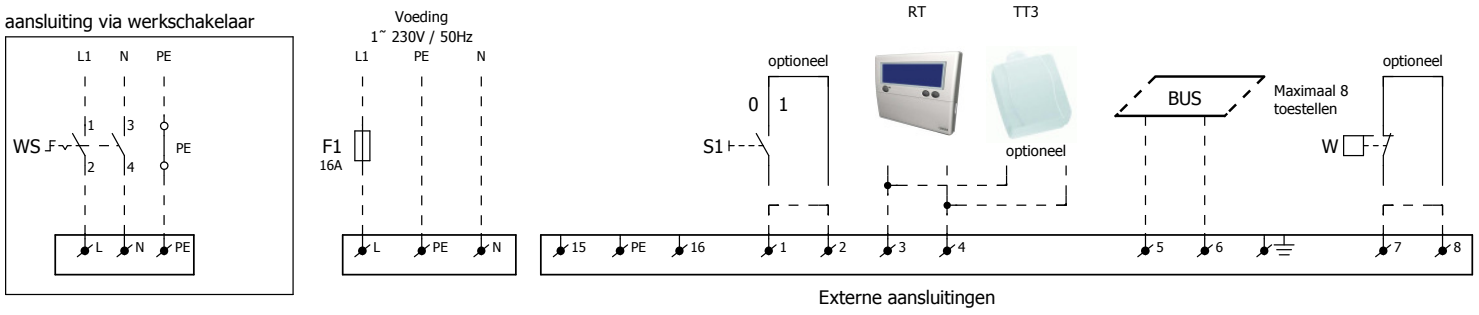

F1,F2,F3	-	Zekering
GV1,GV2	-	Gasklep
H1	-	Storingslamp
IS	-	Ionisatiestaaf
PF	-	Drukverschil schakelaar filter (indien van toepassing)
VLV	-	Verbrandingslucht ventilator
RT	-	Ruimtethermostaat digitaal
S1	-	Aan/uit schakelaar (optioneel)
S2	-	Resetknop
S3	-	Vlotterschakelaar condenswatersensor
TT1	-	Temperatuurvoeler directe omgeving toestel
TT2	-	Systeem / maximaal temperatuursensor
TT3	-	Ruimtetemperatuurvoeler digitaal (optioneel)
VM1	-	Ventilatormotor 1
VM2	-	Ventilatormotor 2
W	-	Condenswatersensor (optioneel)
WS	-	Werkschakelaar

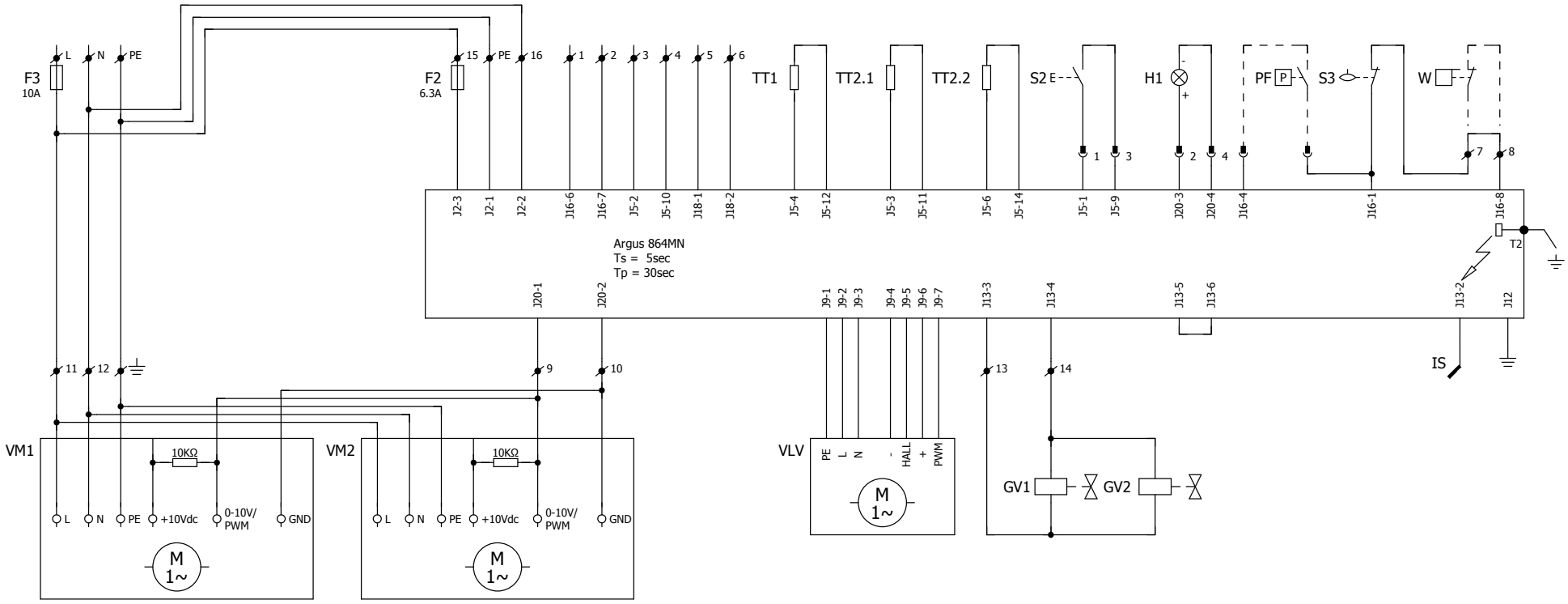

mark klimaattechniek	GS+ 135 // GS+150 // GS+200 EC-fan 230V	Electrisch schema			Schema nummer	WLV-012222-NL	
		Get.	J.W.	Datum 20-4-2021	Groep WLV	Type GS+	1
		Gec.	TvD	Norm	Art.nr.	Versie 1.1	