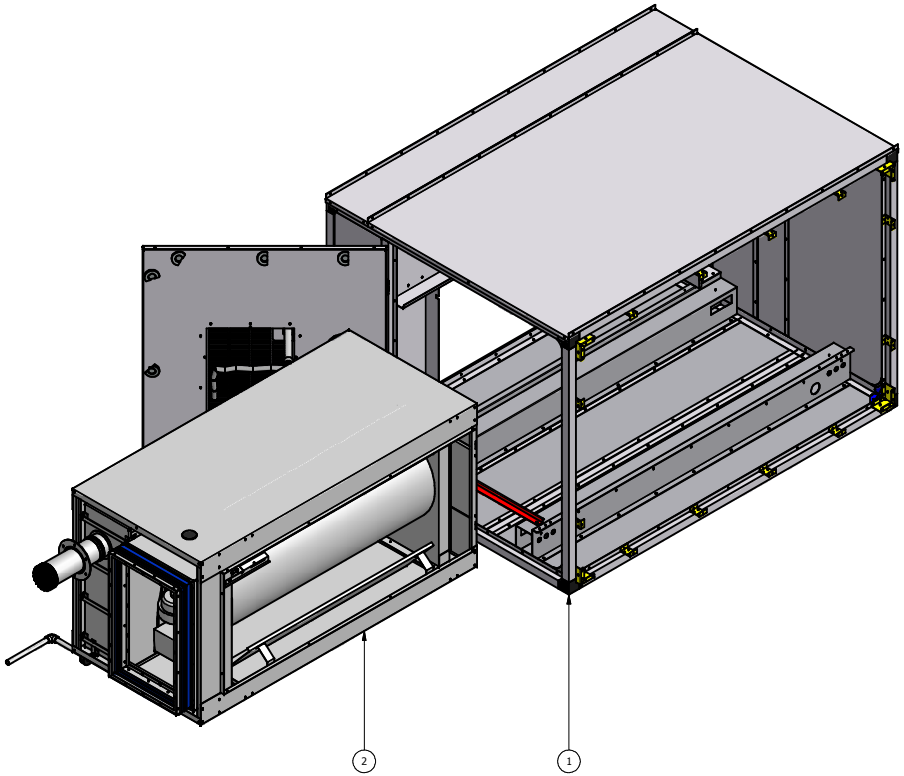

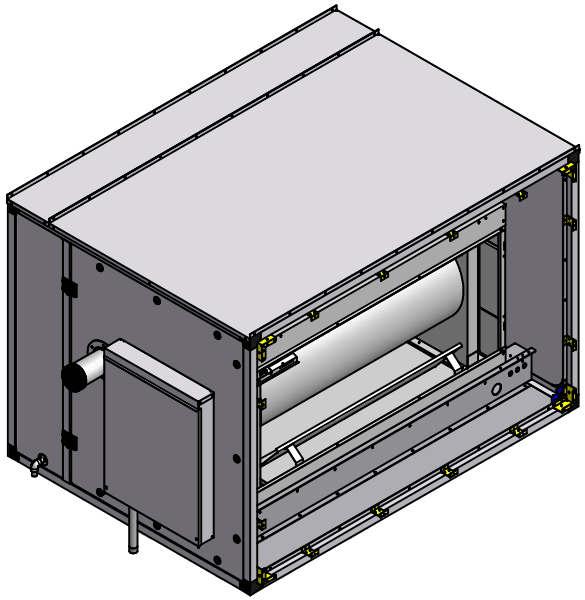

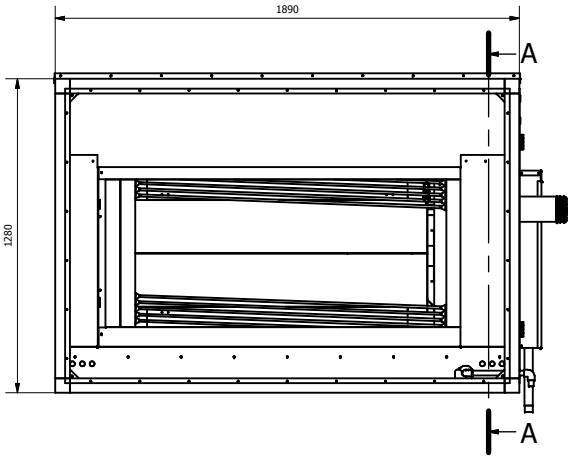

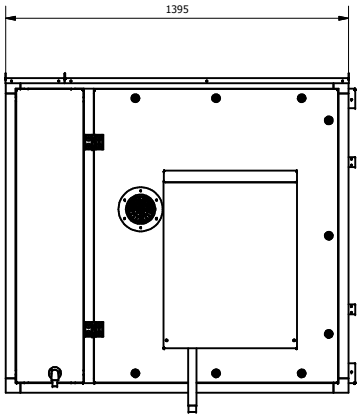

A-A

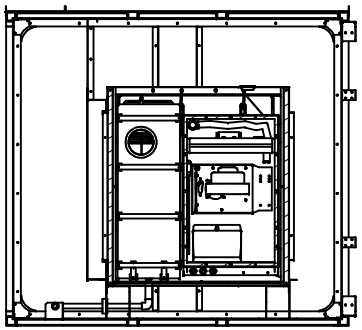

2	1	G+100 INBOUW MODULE	Default		31 88 540
1	1	LBK SECTIE 30-20 EXCL. BYPASS G+100			31 88 560
ST.-NR.	AAN-TAL.	BENAMING	MATERIAAL	NORMAAND./AFM.	KODE/OPM.

Property of [illegible] B.V. VEENDAM, HOLLAND.

Projekt : Dat.: 17-7-2007

AHU 30-20

Get.: P.V.DUINEN

Gec.: K.S.Dijkstra

HR HEATINGSECTION G+100 G25 NL 30-20

Code nummer: 50 70 004

Scale: Blad: 1 /1

Nominale maten	0 t/m 6	> 6 t/m 30	> 30 t/m 1000	> 1000 t/m 2000	> 2000 t/m 4000
Tolerantie: Plaatwerk	± 0.2	± 0.5	± 1	± 1	± 2
Tolerantie: Draai- en freeswerk	Volgens NEN-ISO 2768-m				

Ruwheid Volgens NEN 3634